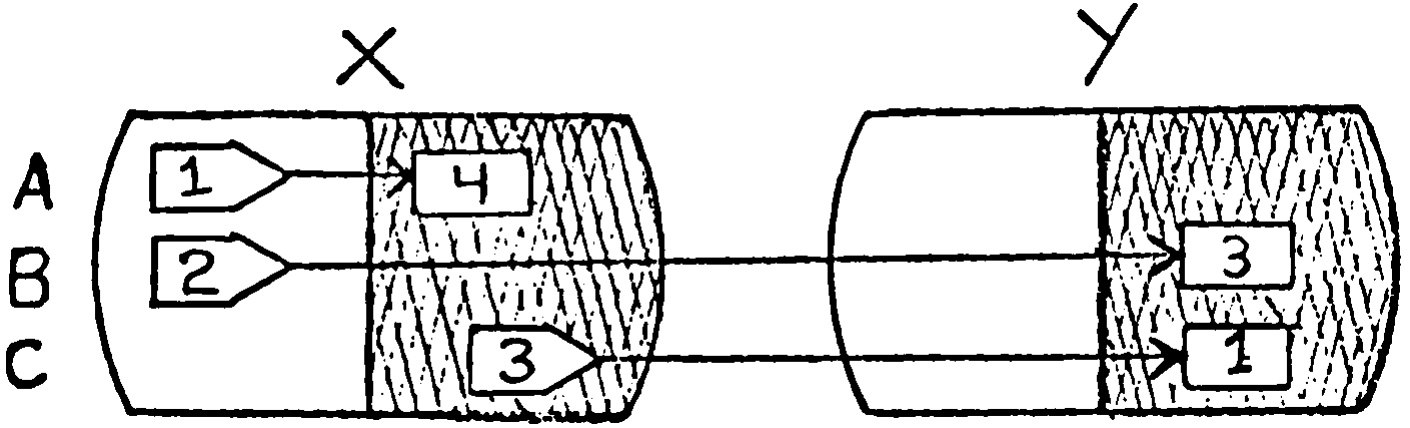
X
Y
A
B
C
1
2
3
4
3
1