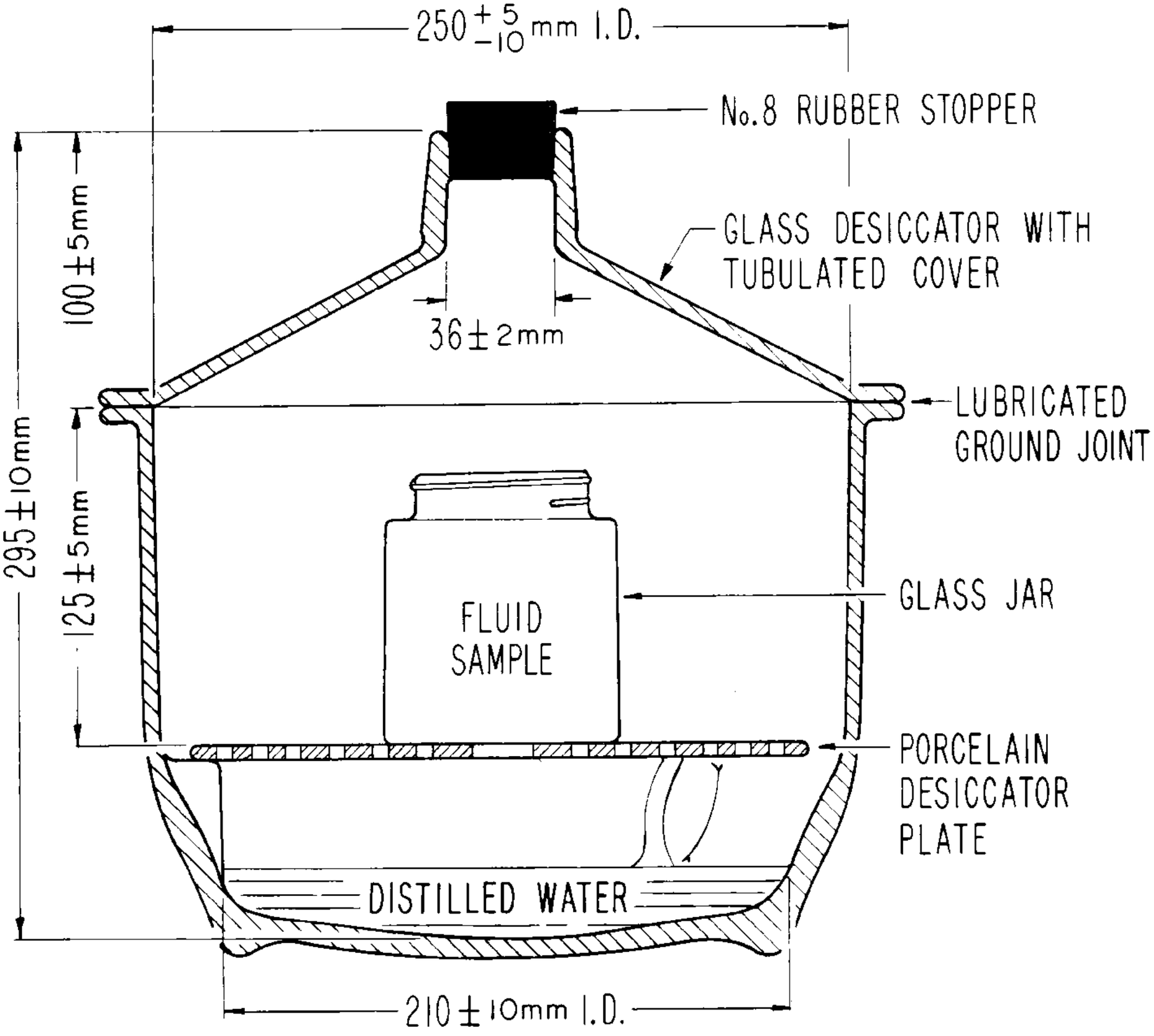

FIG. 3

HUMIDIFICATION APPARATUS