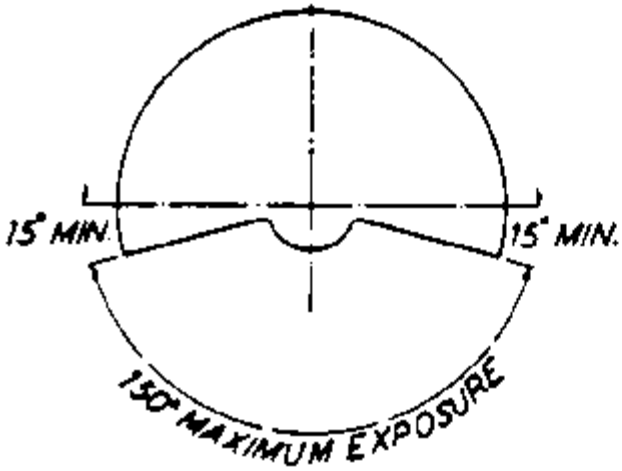
15° MIN.
15° MIN.
150° MAXIMUM EXPOSURE

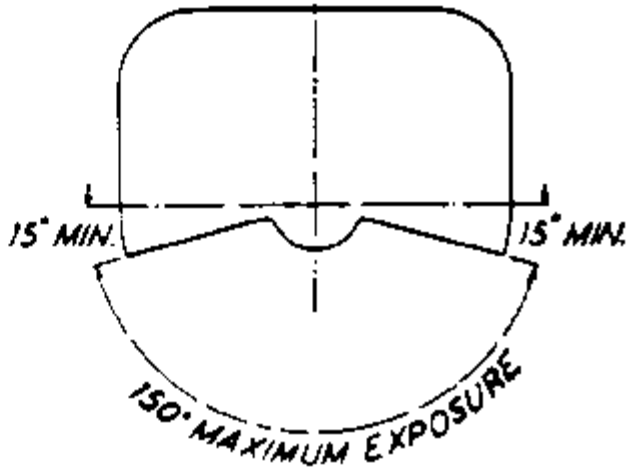
15° MIN.
15° MIN.
150° MAXIMUM EXPOSURE