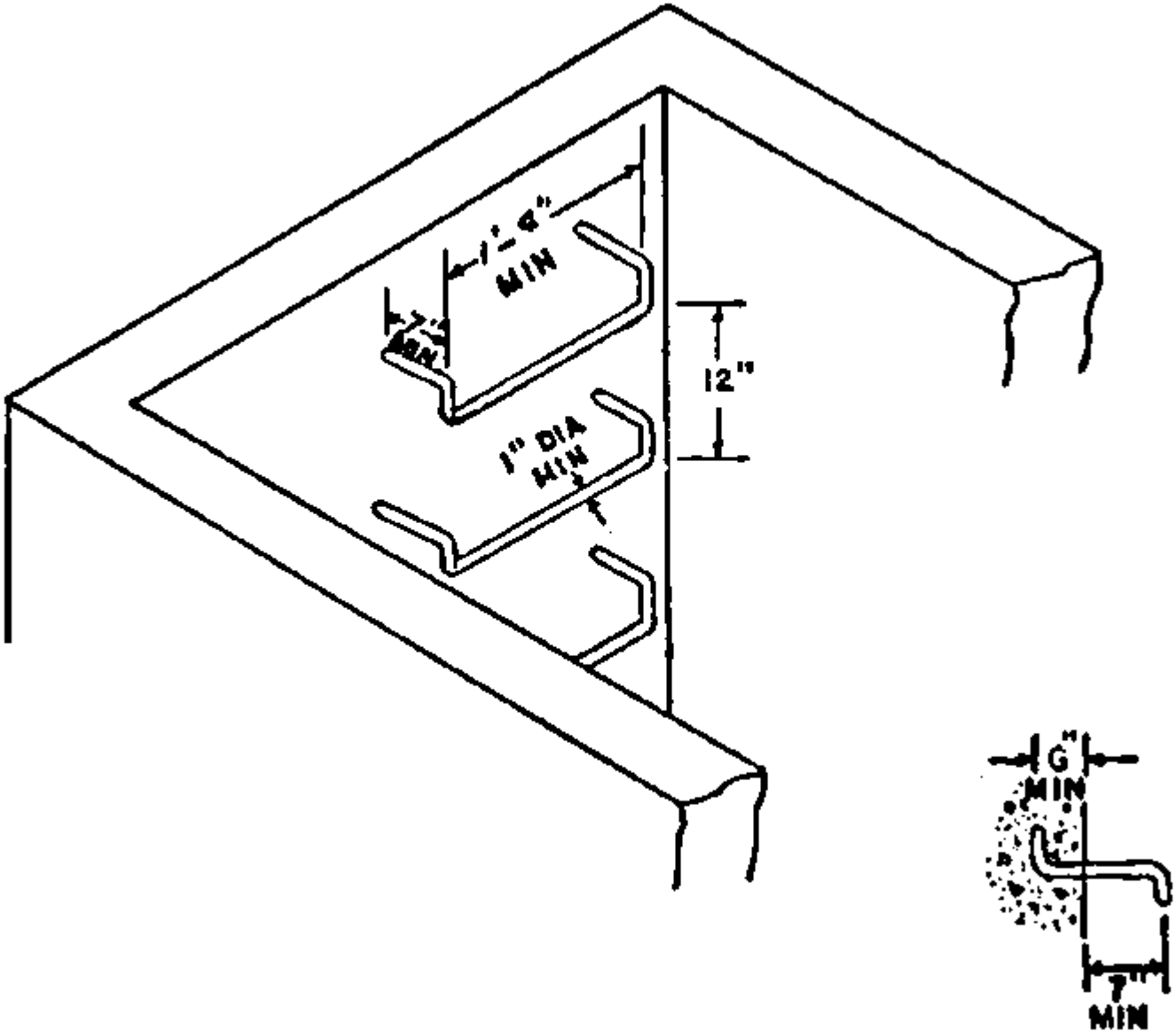
1'-4"
MIN
12"
1" DIA
MIN
6"
MIN
7"
MIN