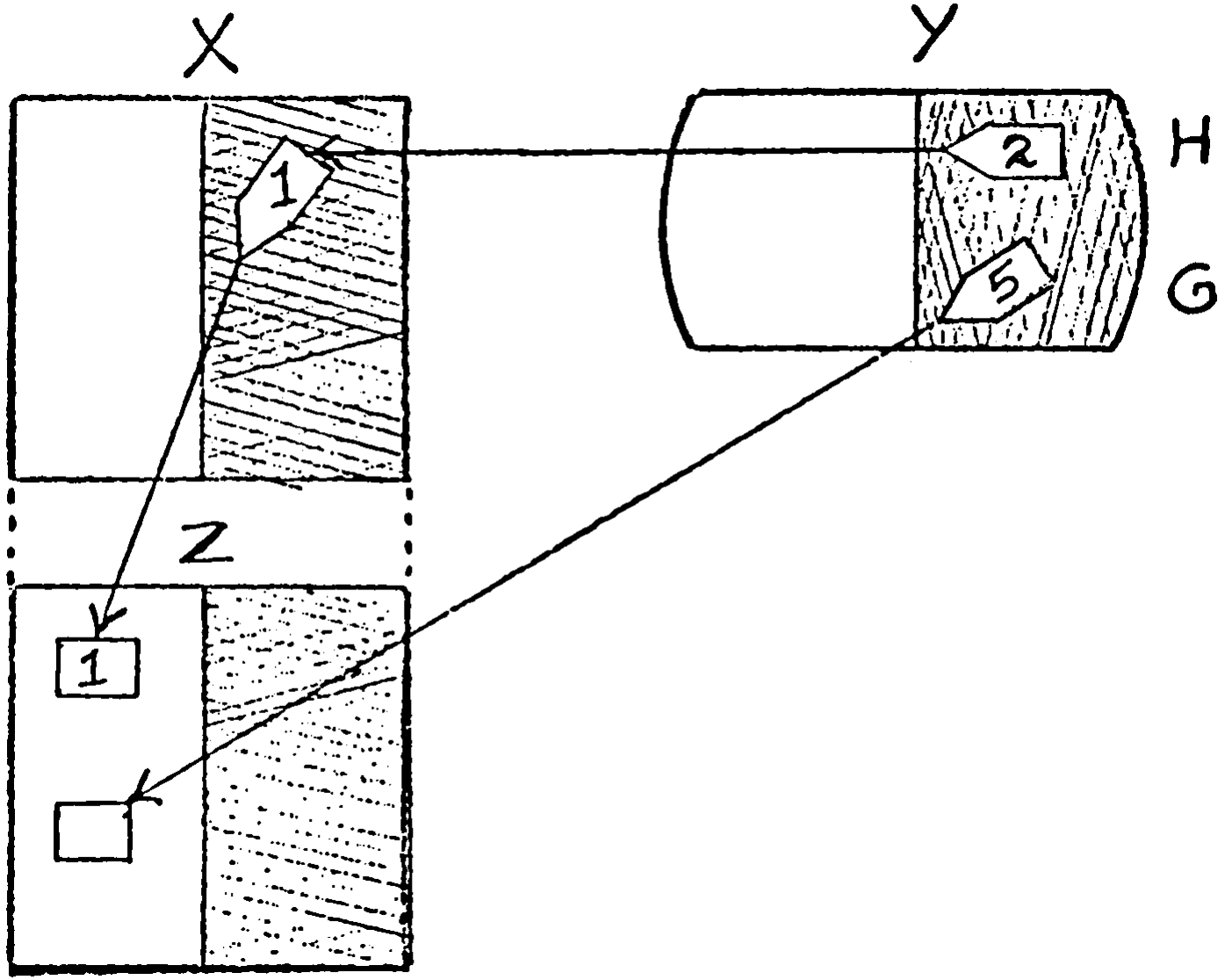
X
Y
1
2
5
H
G
Z
1